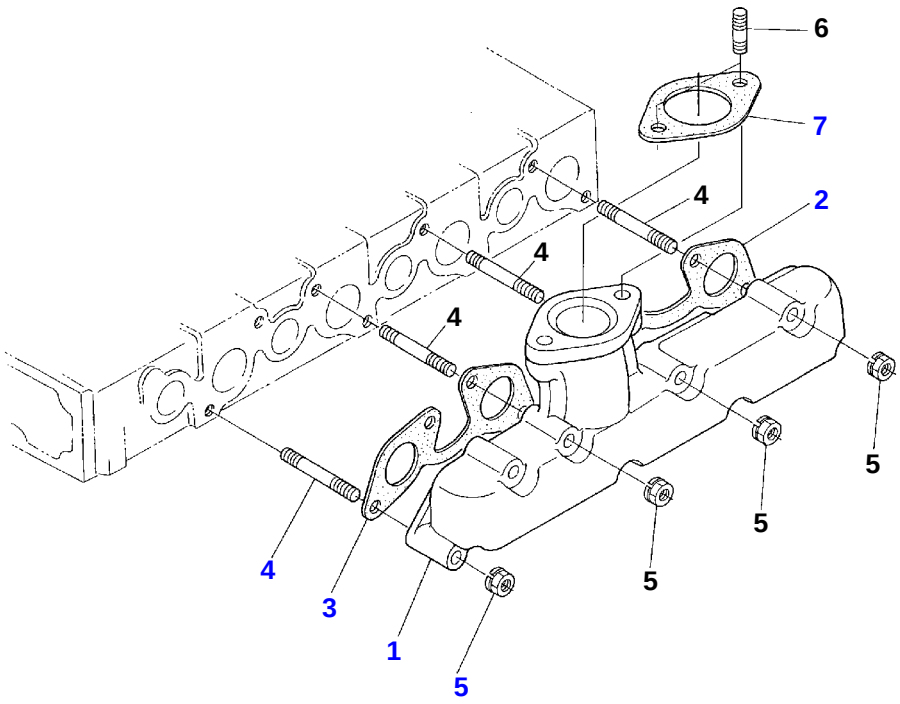
6
7
4
2
4
4
5
5
5
4
3
1
5